Toezichtput PVC PB 250mm 2X110

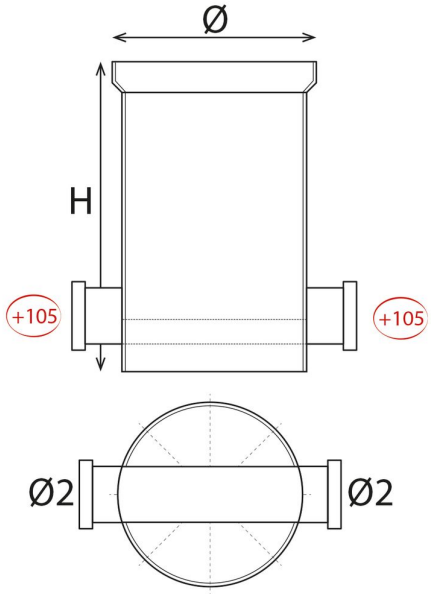

Toelichting

PVC inspectieput geproduceerd uit Benor gekeurde rioleringsbuizen.

- De inlaten en uitlaten zijn voorzien van een mof met een vaste rubberen dichtingsring.
- De putten worden gemaakt op standaardhoogte, bovenaan voorzien van een kraag, dit om ophoging tot het gewenste niveau mogelijk te maken.
- De aangeduide hoogtes van de aansluitingen zijn gemeten vanaf het midden van de aansluiting.

Voordelen

- Snelle en gebruikvriendelijke aansluiting
- Benor keurmerk voor gegarandeerde kwaliteit
- Voorzien van een rubber dichting voor het eenvoudig, waterdicht ophogen van de put

Toepassing

- Voor gebruik bij ingegraven rioleringsleidingen, voor de drukloze afvoer van regenwater en van huisafvalwater.
- Kunnen zowel in combinatie met PVC en PP als met HDPE leidingen gebruikt worden.
- Voor de aansluitingen wordt gebruik gemaakt van PVC hulpstukken met vaste dichtingsring.
- Het afvoersysteem is inzake zijn thermische bestandheid geschikt voor de afvoer van huisafvalwater dat afkomstig is van een binnenhuisafvoersysteem, waarvan de temperatuur gedurende een tijdspanne 65 °C kan overschrijden.

Afmetingen, kleur en gewichten zijn ter indicatieve titel en onder voorbehoud van wijzigingen.

Toezichtput PVC PB 250mm 2X110

Kenmerken

Kenmerk	Waarde	Kenmerk	Waarde
Referentie	3111	Ø (mm)	250
Code	PUT11	Ø 2 (mm)	110
Grondstof	PVC	Hoogte (mm)	410
Keurmerk	BENOR	Bodem	Profiel
Normering	EN 13598		

Afmetingen, kleur en gewichten zijn ter indicatieve titel en onder voorbehoud van wijzigingen.